Technický list

Vlastnosti produktu

Infra lampa pro UH 12 elektrická 230 V / 1N		
Model	**Sap kód**	00001558
IL 1	**Skupina artiklů**	Fritézy a udržovače hranolek



Sap kód	00001558	**Hmotnost netto [kg]**	2.00
Šířka netto [mm]	270	**Příkon elektrický [kW]**	0.500
Hloubka netto [mm]	329	**Napájení**	230 V / 1N - 50 Hz
Výška netto [mm]	527		

RM GASTRO, s.r.o.,
Třída Čs. armády 816,
391 81 Veselí nad Lužnicí 1, ID:49825062

Technický list

Technický výkres

Infra lampa pro UH 12 elektrická 230 V / 1N		
Model	**Sap kód**	00001558
IL 1	**Skupina artiklů**	Fritézy a udržovače hranolek

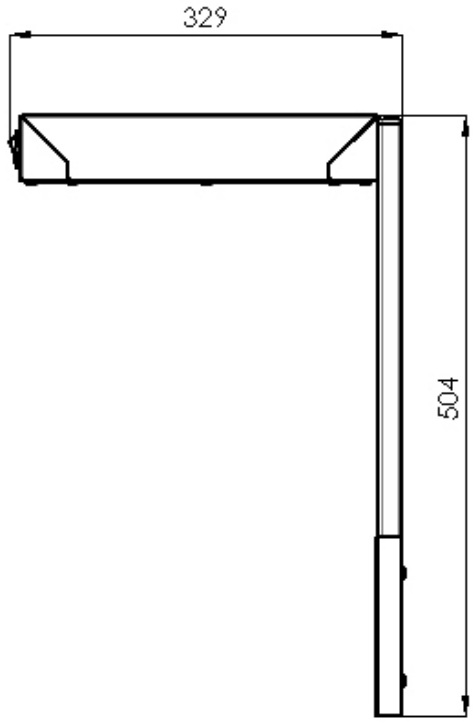

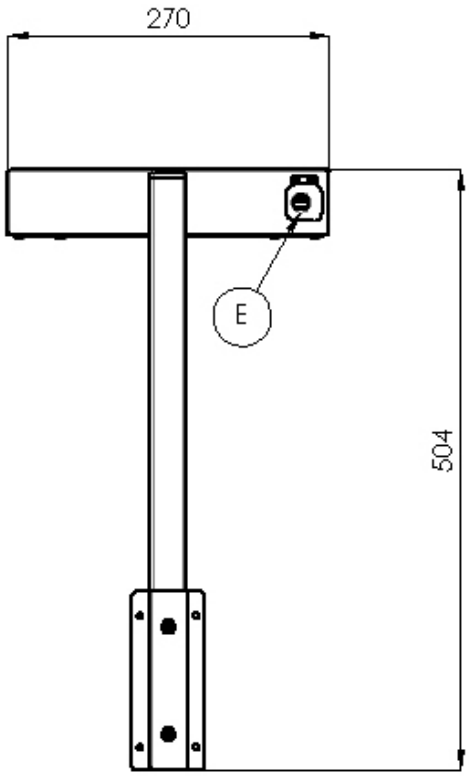

RM GASTRO, s.r.o.,
Třída Čs. armády 816,
391 81 Veselí nad Lužnicí 1, ID:49825062

Technický list

Technické parametry

Infra lampa pro UH 12 elektrická 230 V / 1N		
Model	**Sap kód**	00001558
IL 1	**Skupina artiklů**	Fritézy a udržovače hranolek

1. **Sap kód:**
   00001558
2. **Šířka netto [mm]:**
   270
3. **Hloubka netto [mm]:**
   329
4. **Výška netto [mm]:**
   527
5. **Hmotnost netto [kg]:**
   2.00
6. **Šířka brutto [mm]:**
   470
7. **Hloubka brutto [mm]:**
   435
8. **Výška brutto [mm]:**
   230
9. **Hmotnost brutto [kg]:**
   3.00
10. **Typ spotřebiče:**
    Neutrální zařízení
11. **Příkon elektrický [kW]:**
    0.500
12. **Napájení:**
    230 V / 1N - 50 Hz

RM GASTRO, s.r.o.,
Třída Čs. armády 816,
391 81 Veselí nad Lužnicí 1, ID:49825062